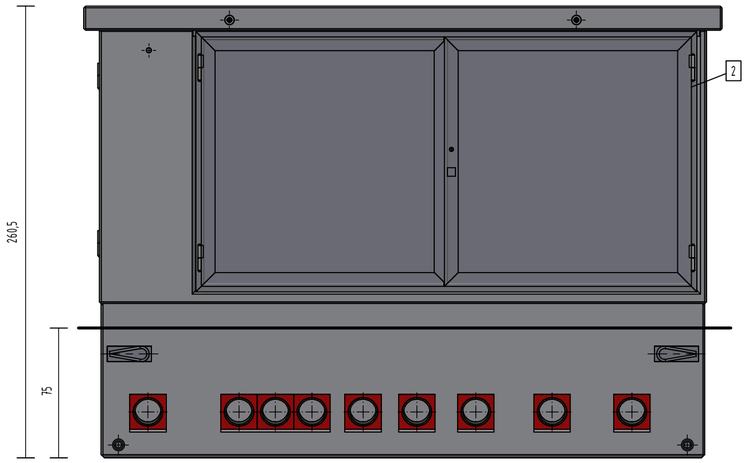

Ansicht A

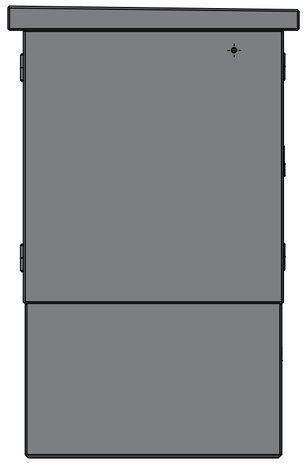

Ansicht B

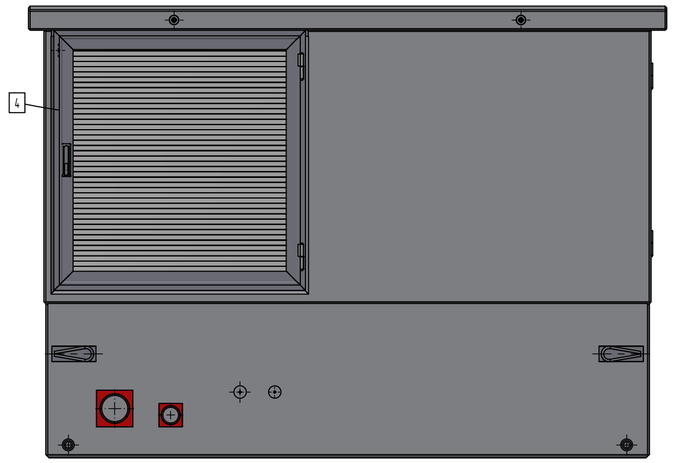

Ansicht C

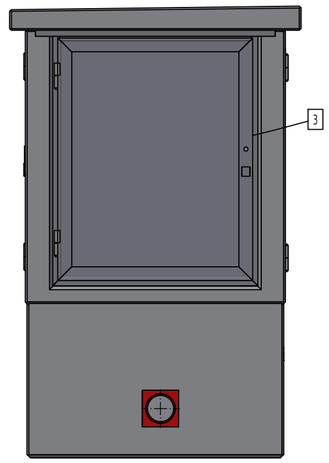

Ansicht D

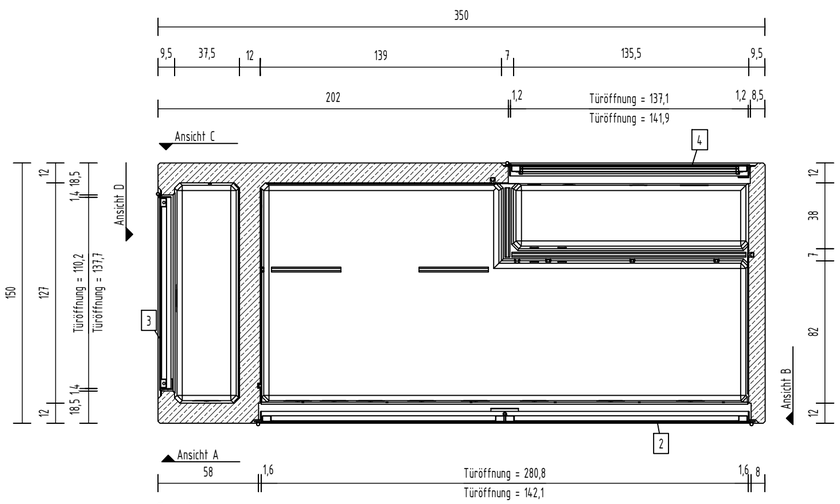

Grundriss

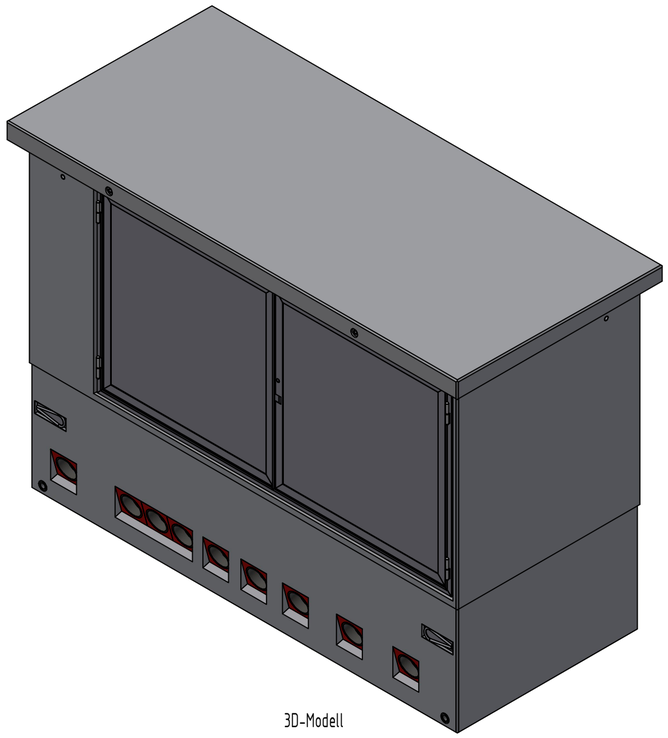

3D-Modell

Pos.	Anzahl	Artikelnummer	Bezeichnung	ZULIEFERER	Größe	Länge	MATERIAL	VOLUMEN	GEWICHT
4	1	37000291	Stahltür 1371x1419				Stahl verzinkt	0 m^3	101 kg
3	1	37000232	Stahltür 1102x1377				Stahl verzinkt	0 m^3	55 kg
2	1	37000277	Stahltür 2808x1421				Stahl verzinkt	0 m^3	73 kg
1	1	30000740-05	HKP-E-Ü Typ: G001					3,5 m^3	7773 kg
			HKP-E-Ü Typ: G001					GESAMTGEWICHT:	8002 kg

TRANSPORTANKER/TRANSPORTSICHERUNG

TRANSPORTANKER	4 x Gewindetransportanker RD42
TRANSPORTSICHERUNG	4 x Ladungssicherungsbox

Kundenzeichnung

Nr.: 24-B-0457-00.0

Maßstab: 1 : 25 | Format: A2 | Blatt: 1

Revision: | Datum: | Name: | geändert:

erstellt durch: WAC | erstellt am: 03.09.2024 | Unterschrift: 4/17/25 01:30 | Projektleiter:

interne Freigabe durch: | interne Freigabe am: | Unterschrift:

Bauvorhaben, Projekt, Bauort:

HKP-E-Ü Typ: G001
Stahl-Einbauteile

Auftraggeber:

Darstellung:

Grundriss, Ansicht, 3D-Modell

GRÄPER

BETON - UND ENERGIETECHNIK
HEINRICH GRÄPER GMBH & CO. KG

Ida-Gräper-Weg 26197 Ahlhorn | Am Buchweizenberg 16909 Heiligengrabe
WEB www.graeger.de E-MAIL info@graeger.de

Für diese Zeichnung behalten wir uns alle Eigentums- und Urheberrechte vor. Sie darf ohne unsere vorherige Zustimmung weder vervielfältigt noch Dritten zugänglich gemacht werden.